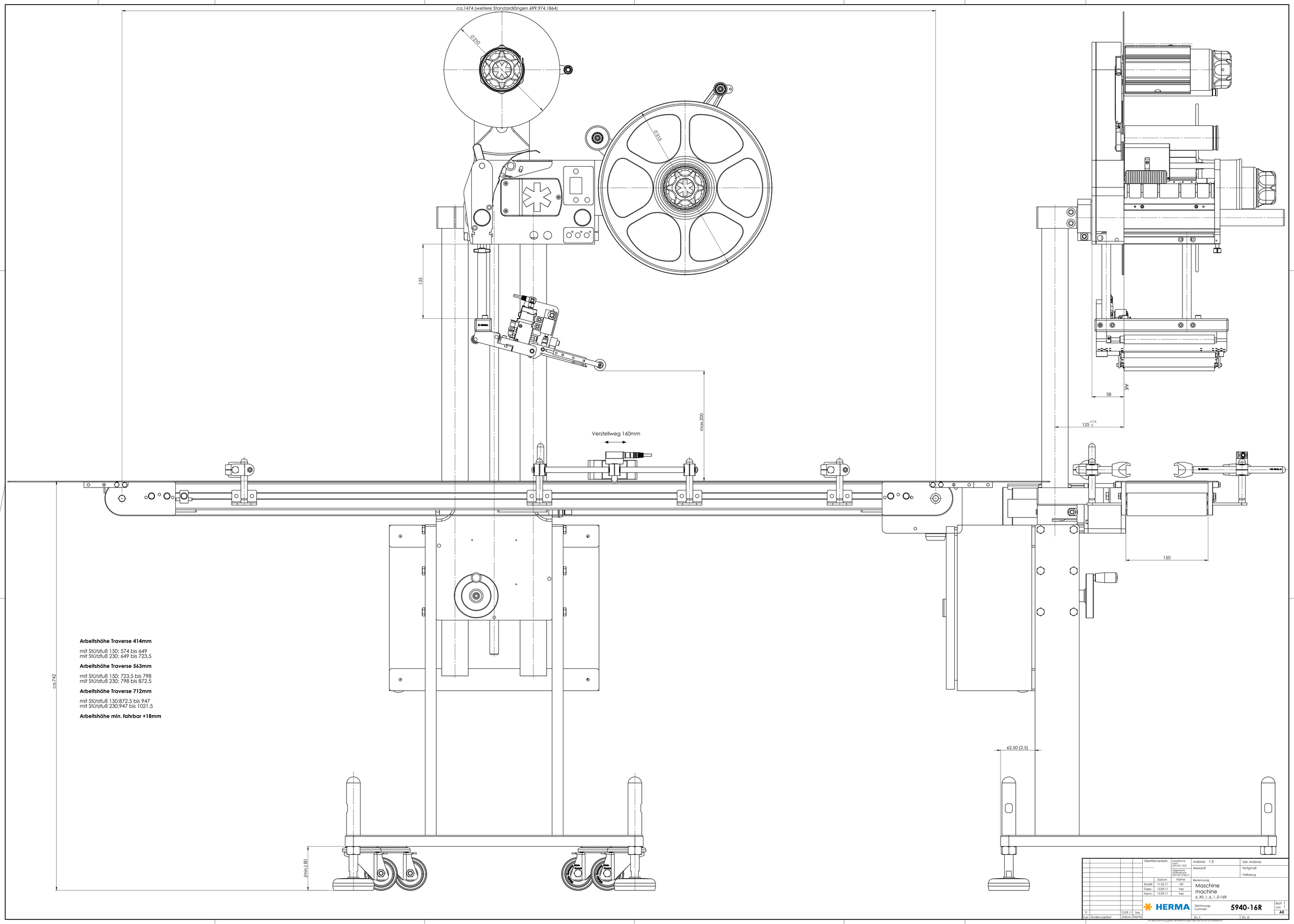

Arbeitshöhe Traverse 414mm

mit Stützfuß 150: 574 bis 649
mit Stützfuß 230: 649 bis 723.5

Arbeitshöhe Traverse 563mm

mit Stützfuß 150: 723.5 bis 798
mit Stützfuß 230: 798 bis 872.5

Arbeitshöhe Traverse 712mm

mit Stützfuß 150:872.5 bis 947
mit Stützfuß 230:947 bis 1021.5

Arbeitshöhe min. fahrbar +18mm

				Oberflächenbeh.	Oberfläche nach DIN ISO 1302	Maßstab 1:2	Det. Maßstab
					allgemeine Maßtoleranz DIN ISO 2768 m	Werkstoff	Fertigmaß
							Halbzeug
				Datum	Name	Benennung	
			Erstellt	11.05.11	nkl	Maschine machine 6_X0_1_6_1_0-16R	
			Gepr.	13.09.11	hes		
			Norm.	13.09.11	hes		
0		13.09.11	hes	HERMA		Zeichnungsnummer: 5940-16R	Blatt 1 von 1
Zust.	Änderungstext	Datum	Name			Ers. f.	Ers. d.

A0

Für diese Zeichnung gelten die Bestimmungen über den Schutz für Urheberrecht